SIEMENS

FK - TP..

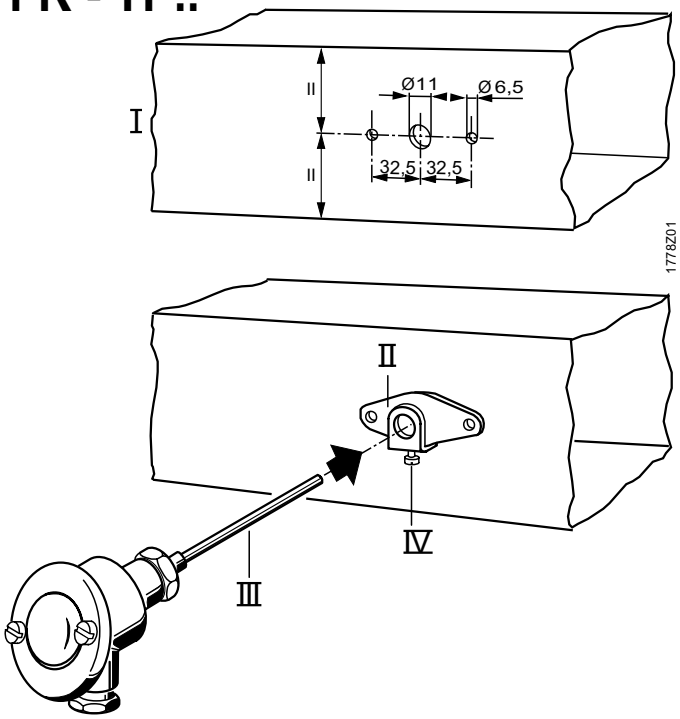

M1778